KARTA MATEMATYCZNA – ROZWIĄZYWANIE ZADAŃ ZA POMOCĄ DRZEWEK

1. Oblicz, ile serduszek jest na kartkach walentynkowych.

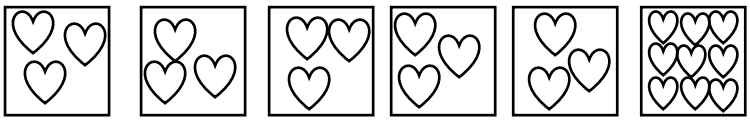

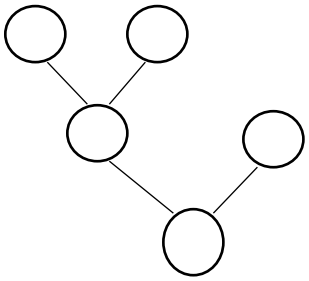

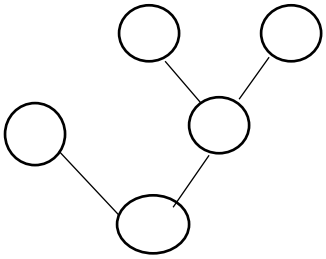

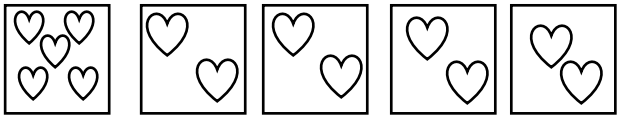

2. Narysuj na kartkach serduszka zgonie z działaniami zapisanymi na drzewkach. Wykonaj obliczenia.

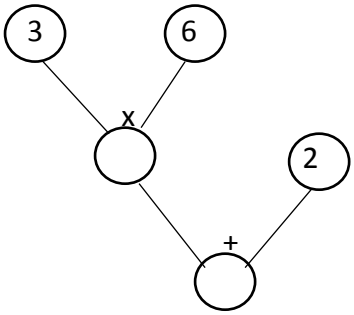

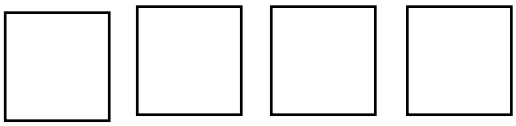

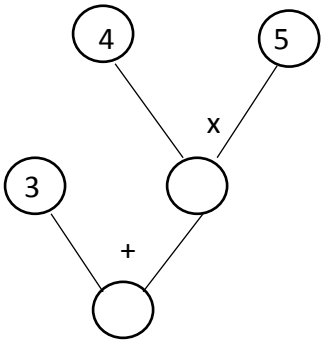

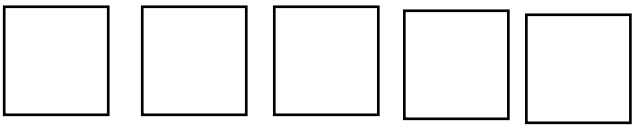

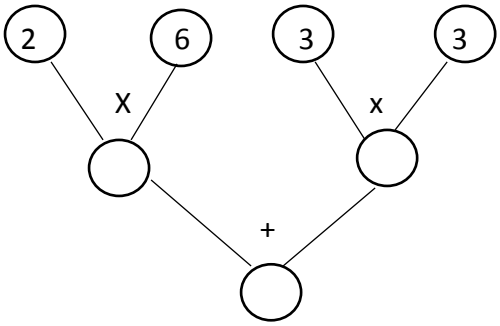

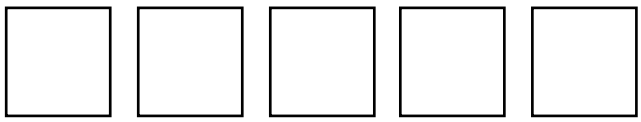

Poniższe zadania rozwiąż za pomocą drzewek. Obok treści zadań narysuj drzewka i pamiętaj o napisaniu odpowiedzi.

3. Przeczytaj treść zadań i zastanów się, które drzewko pasuje do zdania **A,** a które do zadania **B**. Wpisz litery w okienka obok drzewek. Oblicz i napisz odpowiedzi.

A. Do biblioteki przywieziono 4 paczki z książkami przygodowymi, po 7 w każdej i jeszcze 5 książek przyrodniczych luzem. Ile książek przywieziono do biblioteki?

B. Do biblioteki przywieziono paczki z książkami. W każdej paczce były 4 książki przygodowe i 5 książek przyrodniczych. Wszystkich paczek było 7. Ile książek przywieziono do biblioteki?

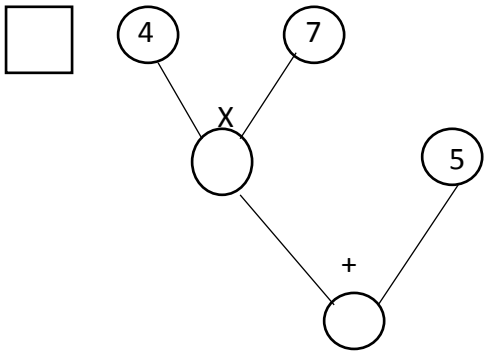

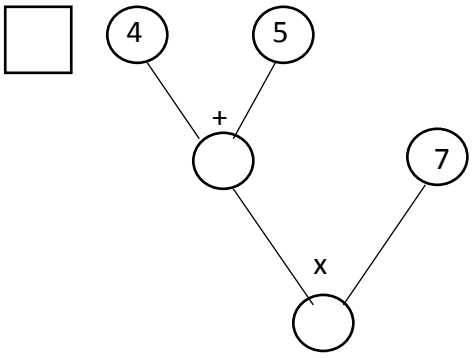

Odp. : ……

……

4. W 9 rzędach posadzono po 8 krzewów pomidorów.

Burza połamała 17 krzewów? Ile krzewów zostało w ogrodzie?

Odp.:……

5. Budynek ma parter i 8 pięter. Na parterze jest 6 okien, a na piętrze po 4 okna. Ile okien jest w tym budynku?

Odp. : ……

6. Jarek miał 9 monet po 5 zł. Na zakupy wydał 5 monet po 5 zł.
   Ile pieniędzy zostało Jarkowi?

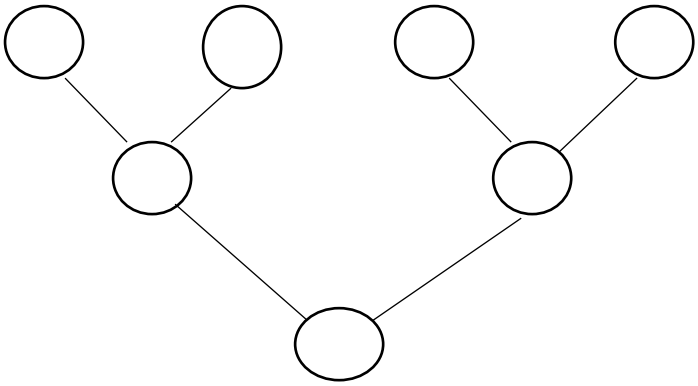

Odp. : ……..

7. Karolina kupiła 8 soków po 4 zł i 9 batonów po 3zł. Ile Karolina zapłaciła za zakupy?

Odp.: …….

8. Robert ma 15 znaczków polskich i 17 zagranicznych. Ułożył je na 4 stronach albumu, na każdej tyle samo. Po ile znaczków było na każdej stronie albumu?

Odp.: …….