Mnożenie i dzielenie przez 6 ……

1. Oblicz według wzoru.

4 x 6 = 2 x 6 + 2 x 6 = 12 + 12 = …….

2 + 2

5 x 6 = 2 x 6 + 3 x 6 = …….

3 +2

6 x 6 = …….

……..

7 x 6 = …….

……..

8 x 6 = …….

……..

9 x 6 = …….

……..

2. Uzupełnij tabelkę

x 6									
			60	48			36	42	
	3	8			9	4			5

3. Witek zapisał kolejne wyniki mnożenia przez 6 liczb od 1 do 10. Przekreśl błędne wyniki i zapisz nad nimi poprawne.

0, 6, 12, 19, 24, 30, 37, 41, 48, 53, 60

4. Wpisz w okienka odpowiednie liczby.

☐ x 6 = 18 ☐ x 6 = 36 6 x ☐ = 30

☐ : 4 = 6 8 x ☐ = 48 42 : ☐ = 6

6 x 8 = ☐ 7 x 6 = ☐ ☐ : 6 = 2

Mnożenie i dzielenie przez 7 ……..

1. Oblicz według wzoru.

4 x 7 = 2 x 7 + 2 x 7 = 14 + 14 = …….

5 x 7 = ……

…….

6 x 7 = ……

……

7 x 7 = ……

……

8 x 7 = ……

……..

9 x 7 = ……..

……

2. Wakacje trwają 9 tygodni. Ile to dni? ……

3. Mama Karoliny ma cztery tygodnie urlopu i jeszcze 4 dni. Ile to jest dni?
   ……

4. Uzupełnij tabelkę.

x 7

		42	28			35	14	
3	0			7	9			8

5. Babcia posadziła 56 cebuli w 7 równych rzędach. Po ile cebuli było w każdym rzędzie? ……..

Odp: ……..

6. Przedstaw działania na grafach. Napisz działania odwrotne.

7 x 7 = ……. 9 x 8 = …… 8 x 7 = …….

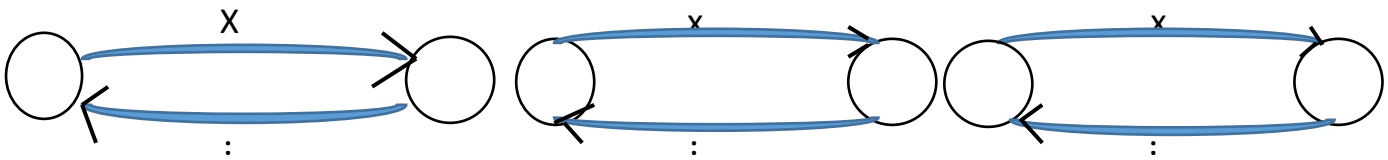

Mnożenie i dzielenie przez 8 ……

1. Oblicz według wzoru.

4 x 8 = 2 x 8 + 2 x 8 = …….

2+ 2

5 x 8 = ……

……

6 x 8 = ……

……..

7 x 8 = ……

…….

8 x 8 = ……

……

9 x 8 = ……..

…….

2. Zapisz działania i oblicz.

Ile ósemek mieści się w 40 ? ……

Ile ósemek jest w 24 ? ……

Ile ósemek jest w 72 ? ……..

Ile ósemek jest w 32 ……..

Ile ósemek jest w 8 ? ……..

Ile ósemek jest w 64 ? ……..

3. Wyszukaj pary liczb zapisanych obok siebie, których wynik dzielenia wynosi 8 (na zielono) i 7 (na czerwono). Zaznacz je pętlami.

6	56	9	24	10	5	35
16	7	63	3	4	32	4
2	54	64	80	28	7	49
18	9	8	72	9	48	6

Mnożenie i dzielenie przez 9 ……

1. Oblicz według wzoru.

4 x 9 = 2 x 9 + 2 x 9 = ……

2 + 2

5 x 9 = ……

……

6 x 9 = ……

……

7 x 9 = ……

……

8 x 9 = ……

……

9 x 9 = ……

……

2. Wpisz brakujące liczby.

9 = ☐ : ☐ 9 = ☐ : ☐

9 = ☐ : ☐ 9 = ☐ : ☐

9 = ☐ : ☐ 9 = ☐ : ☐

3. Uzupełniaj tabelkę.

♥	9 x ♥
4	
6	
	72
7	
	81
	45
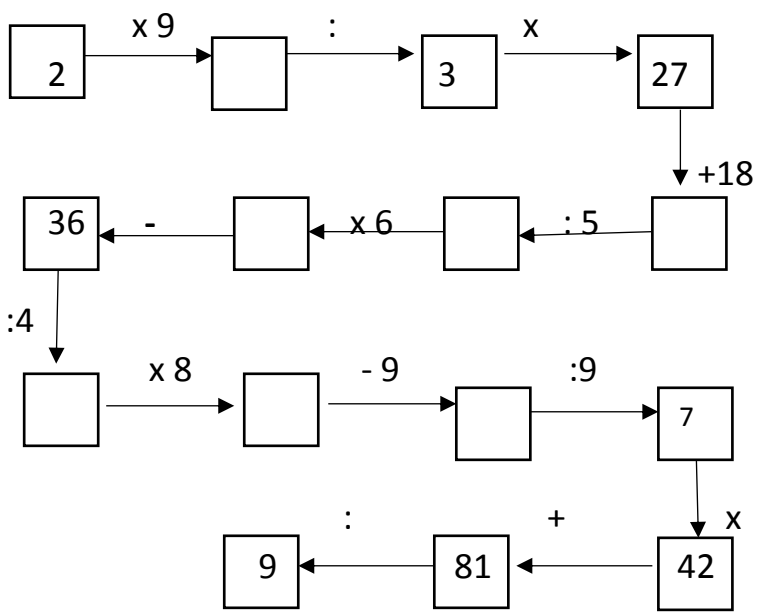
4. Uzupełnij